Aventos HK-S

Technische Fiche

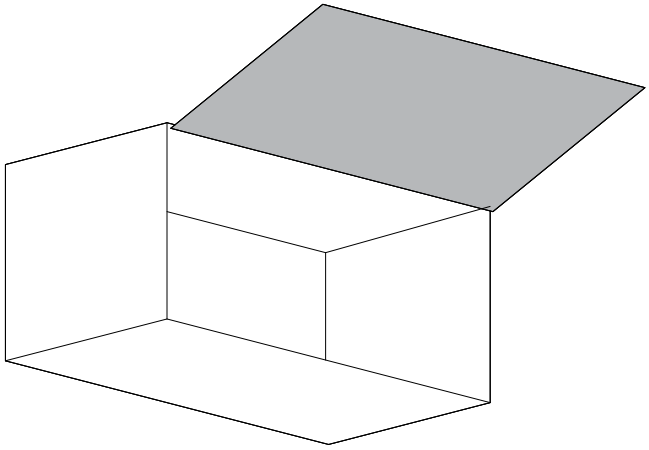

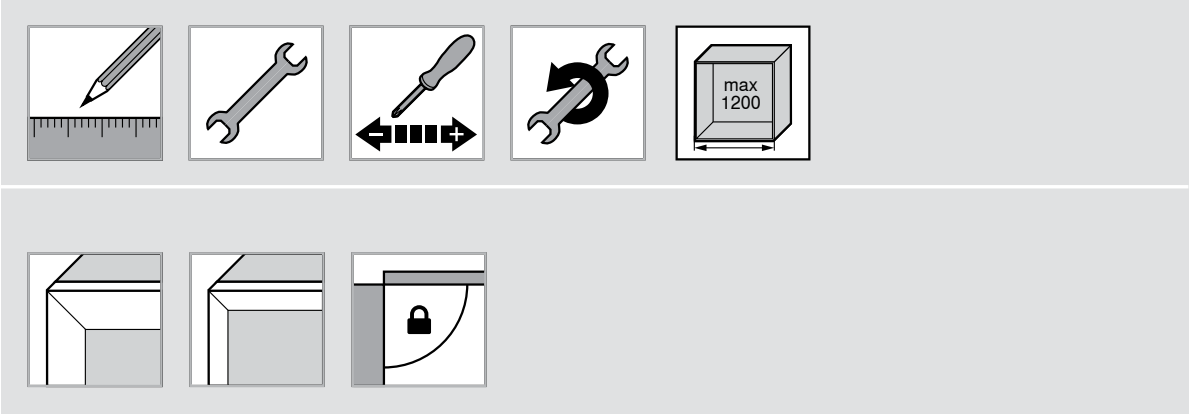

Planung | Planning | Planification | Progettazione | Planificación | Planowanie | Проектирование

Montage | Assembly | Montage | Montaggio | Montaje | Montaż | Монтаж

Einstellung | Adjustment | Réglage | Regolazione | Ajuste | Regulacja | Регулировка

Demontage | Removal | Démontage | Smontaggio | Desmontaje | Demontaż | Демонтаж

Korpusbreite | Cabinet width | Largeur du corps de meuble | Larghezza corpo mobile | Ancho de cuerpo de mueble | Szerokość korpusu | Ширина корпуса

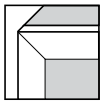

Breiter Alurahmen | Wide alu frame | Cadre alu large | Telai in alluminio larghi | Marcos de aluminio anchos | Szerokie ramki aluminiowe | Широкая алюминиевая рамка

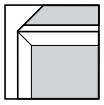

Schmaler Alurahmen | Narrow alu frame | Cadre alu étroit | Telai in alluminio stretti | Marcos de aluminio estrechos | Wąskie ramki aluminiowe | Узкая алюминиевая рамка

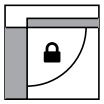

Öffnungswinkelbegrenzer | Opening angle stop | Limiteur d'angle d'ouverture | Limitatore angolo di apertura | Limitador de apertura | Ogranicznik kąta otwarcia | Ограничитель угла открывания

DU PONT BV ı Bouwelven 16 ı B - 2280 Grobbendonk ı 03 464 00 91 ı info@du-pont.be ı www.du-pont.be

Aventos HK-S

Technische Fiche

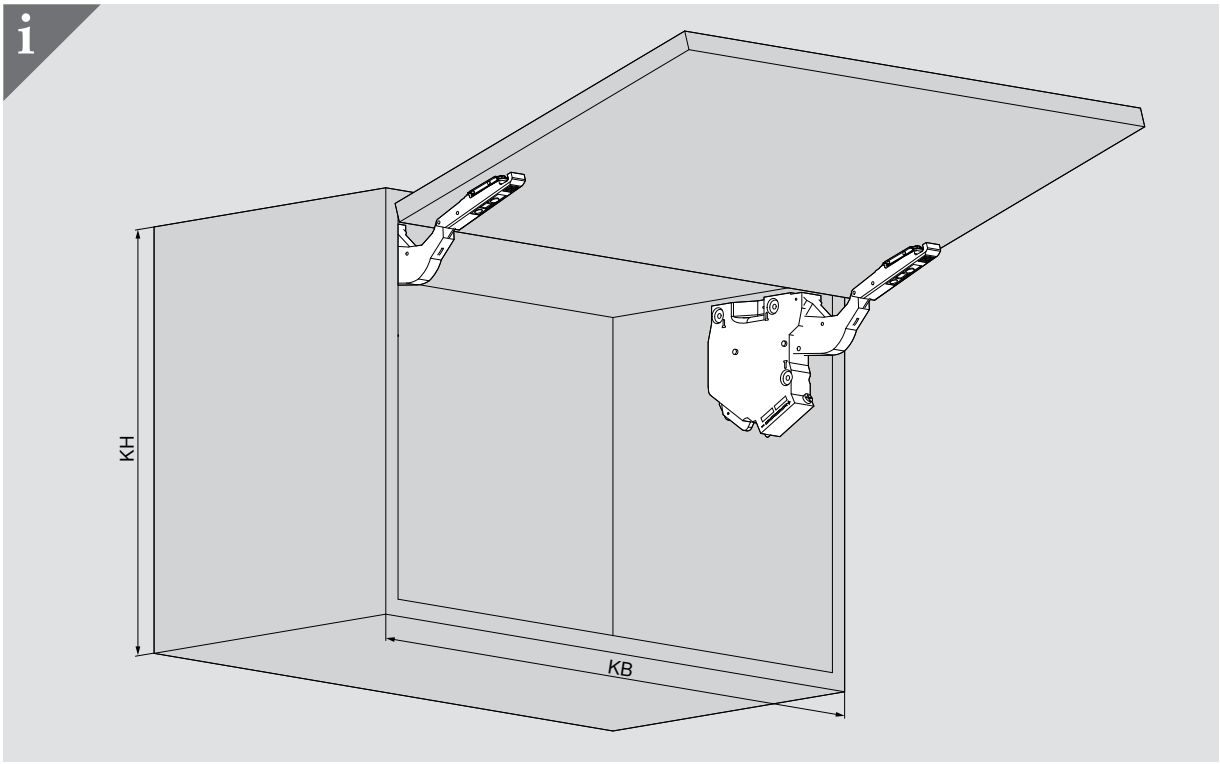

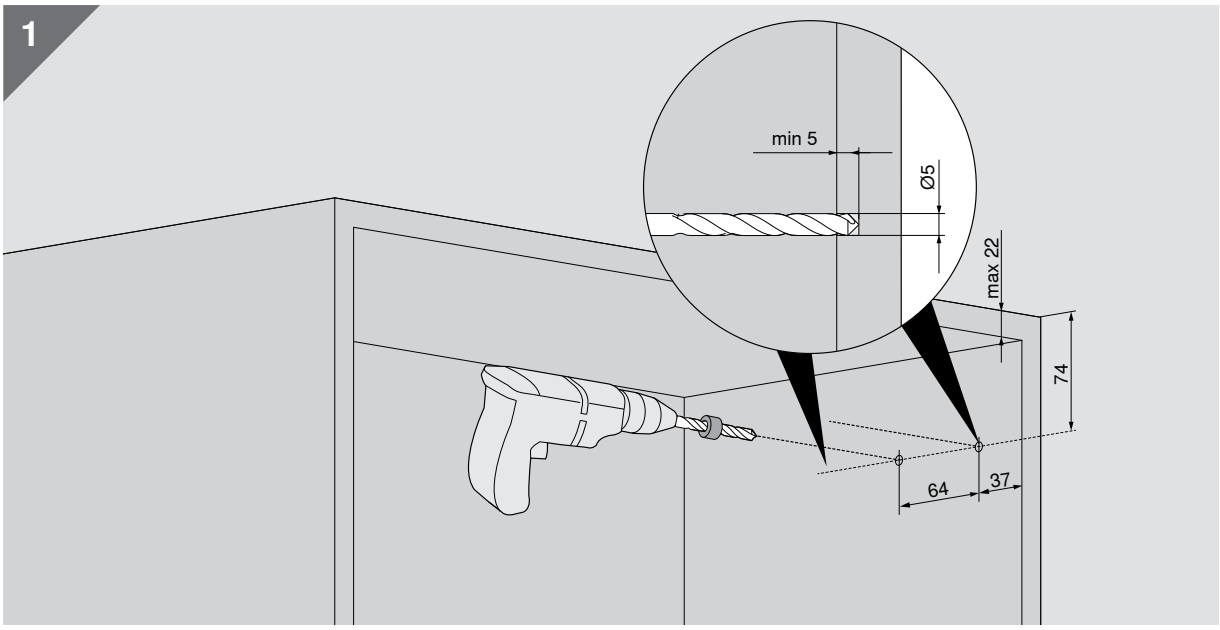

Aventos HK-S

Technische Fiche

DU PONT
HANDEL EN MAATWERK

2

2 x 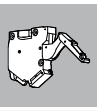

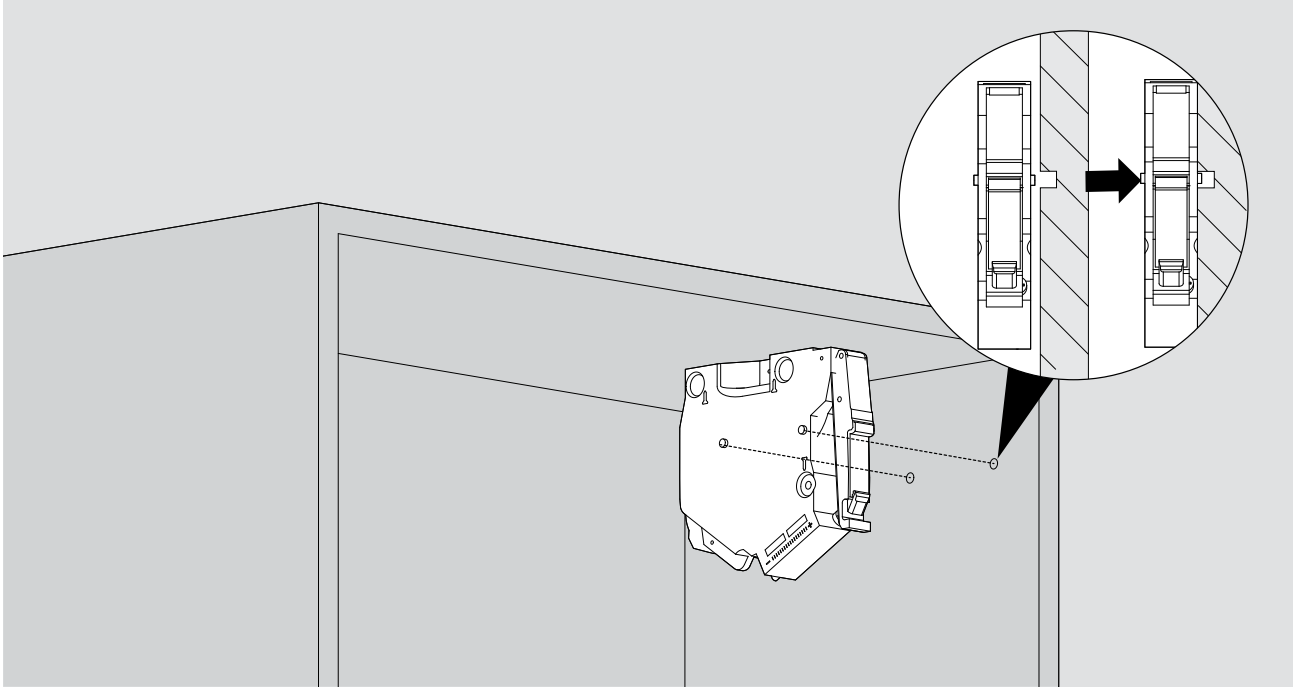

3

6 x (4 x 35)

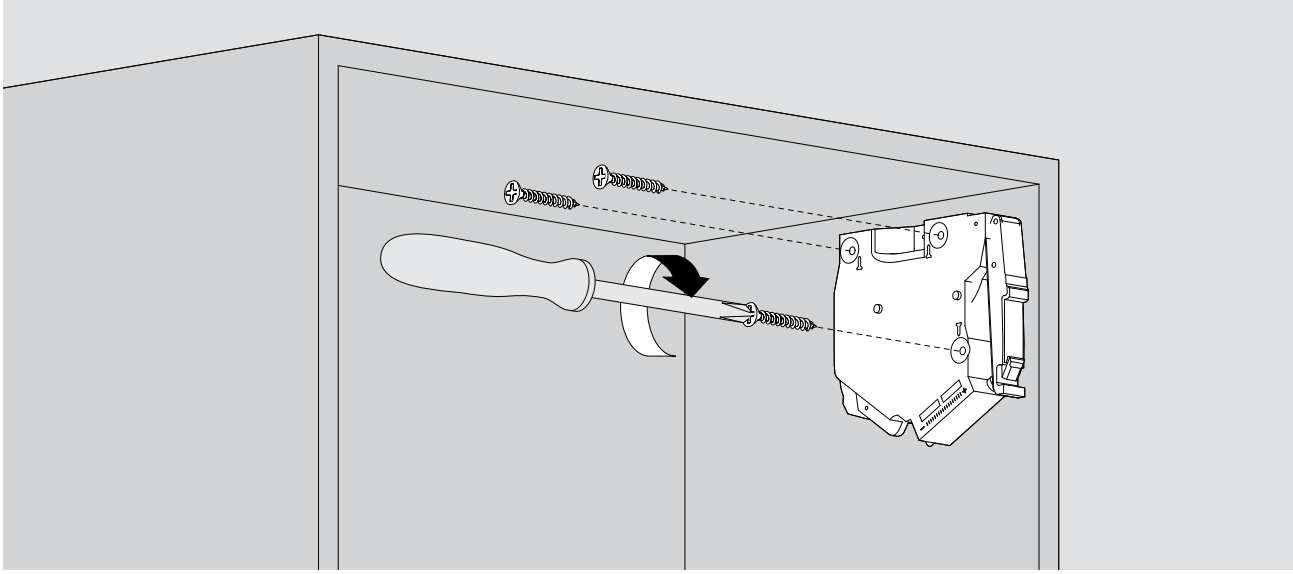

Aventos HK-S

Technische Fiche

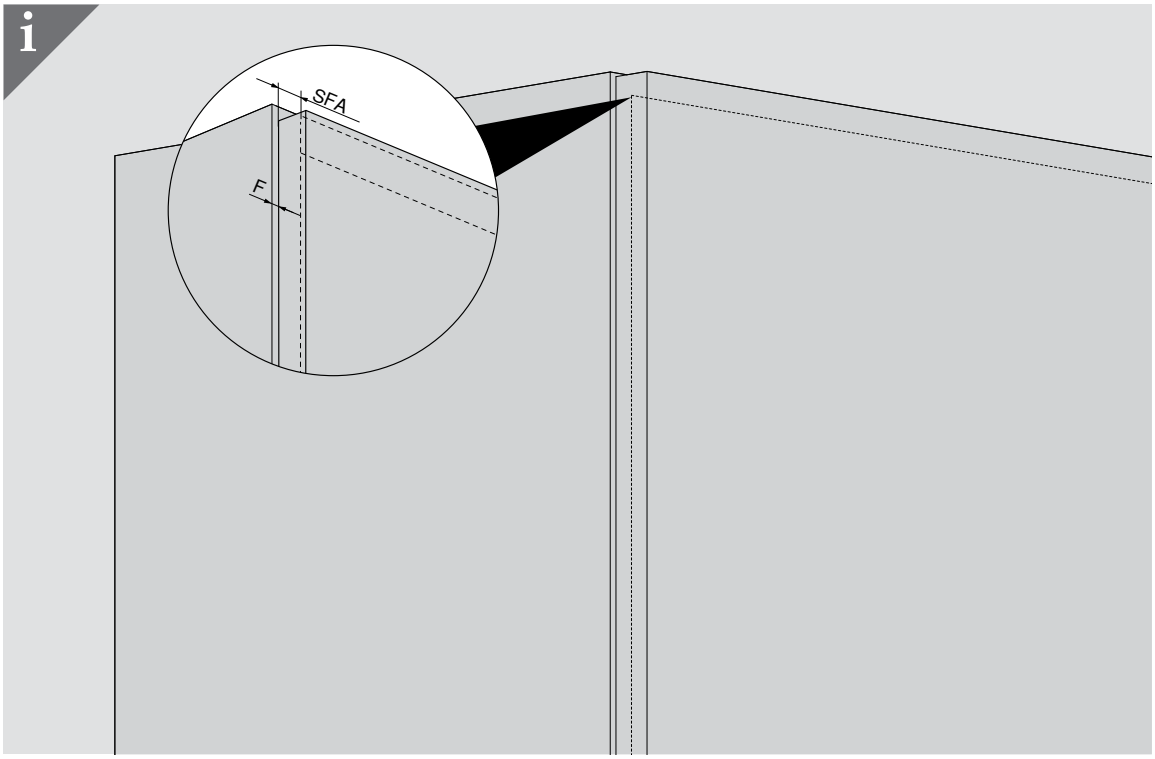

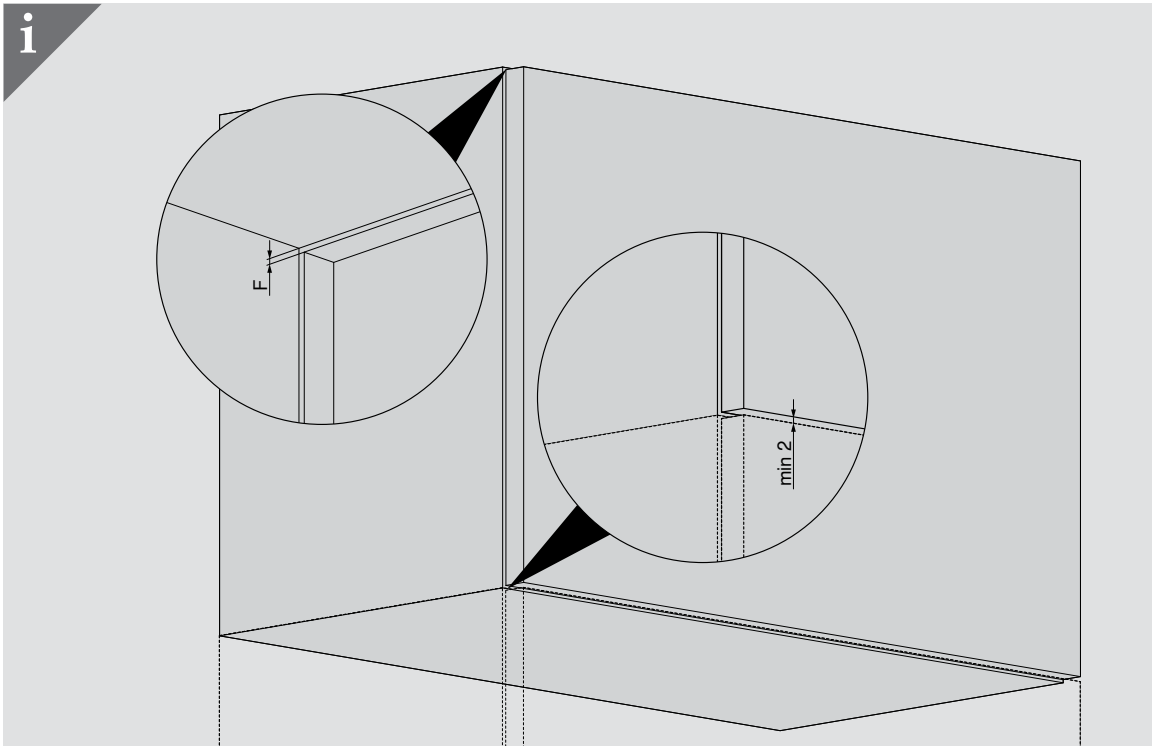

Aventos HK-S

Technische Fiche

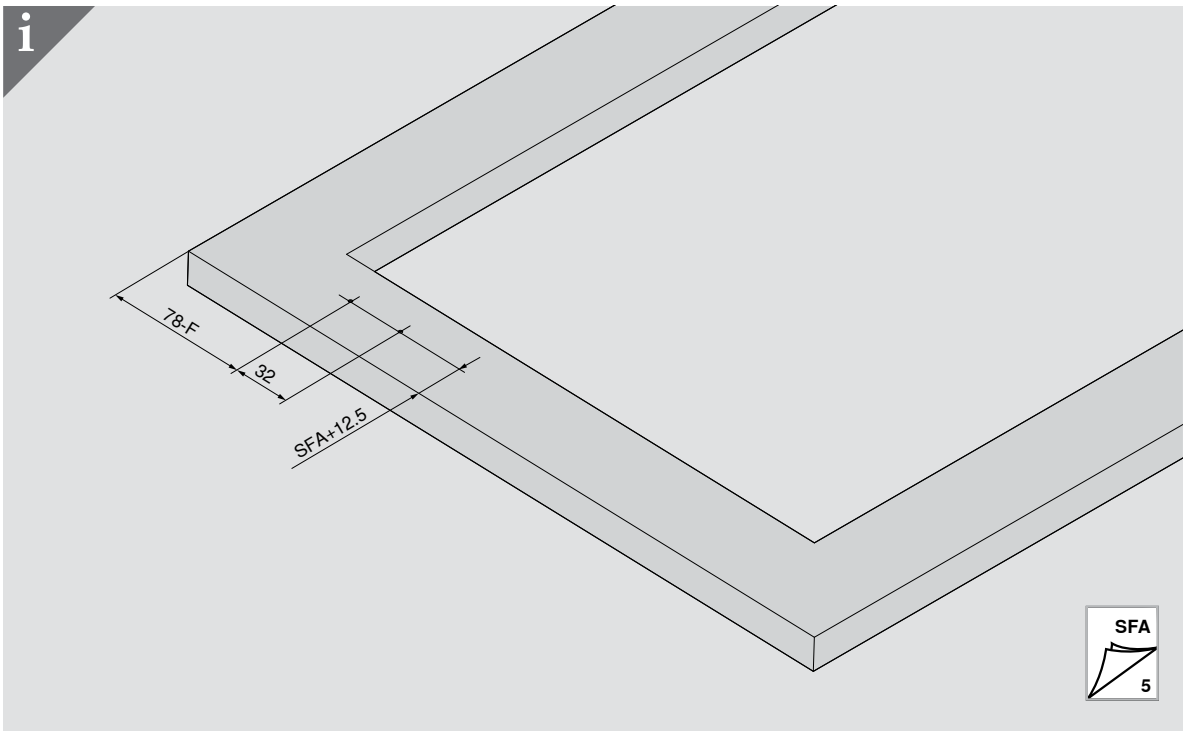

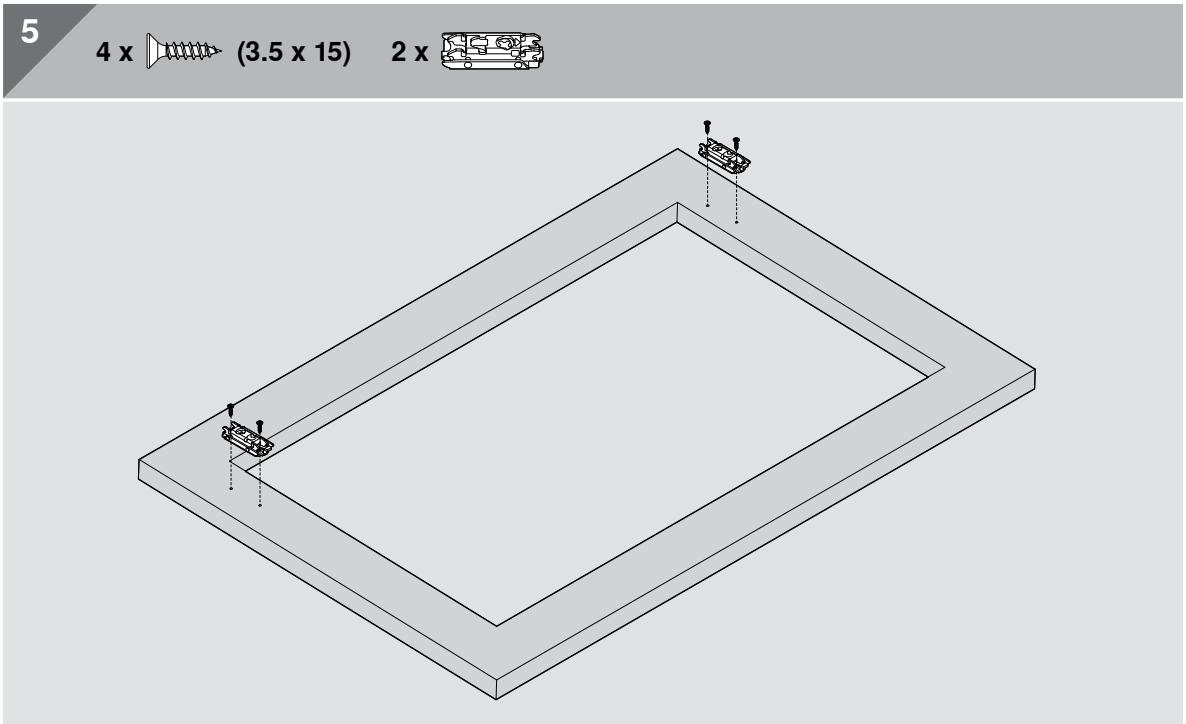

Aventos HK-S

Technische Fiche

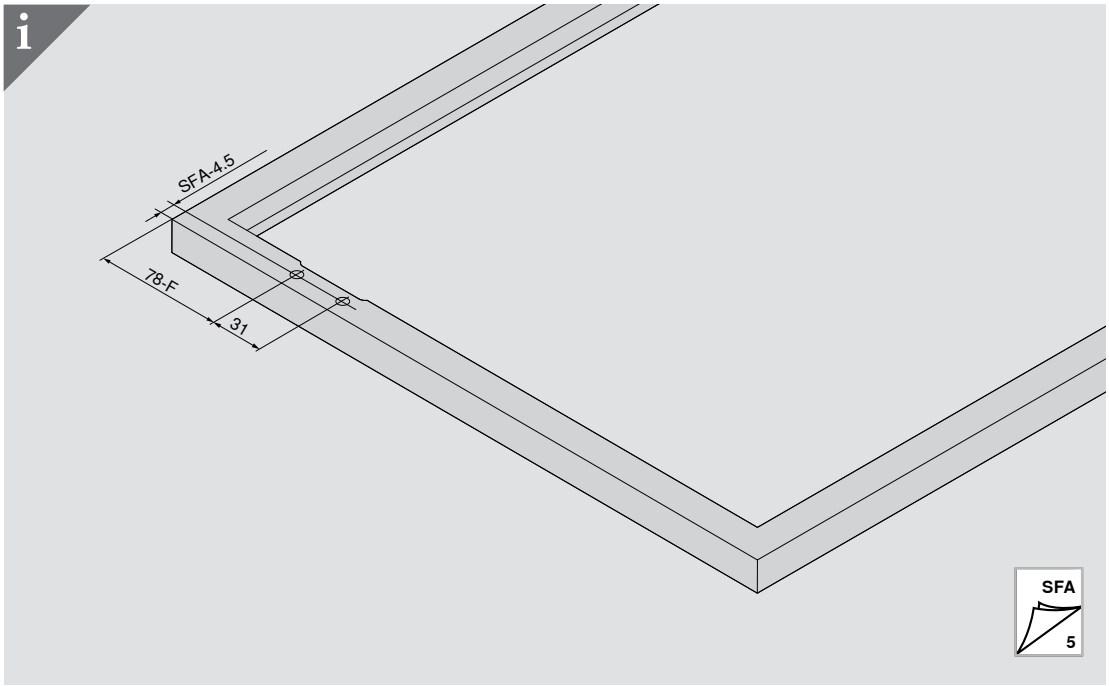

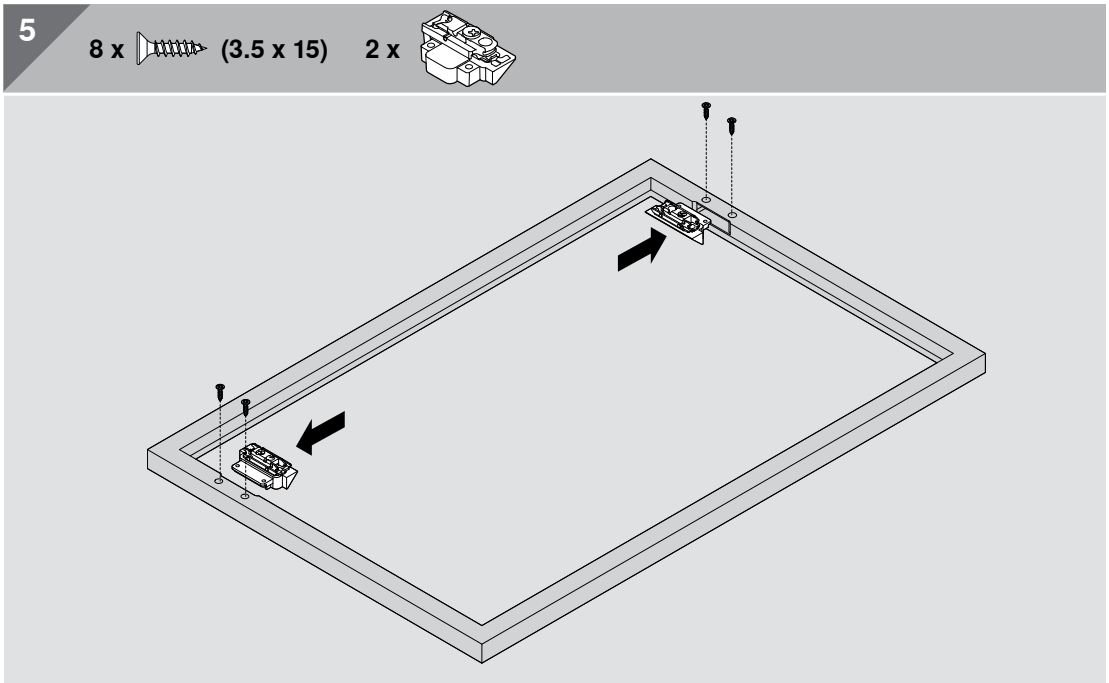

Aventos HK-S

Technische Fiche

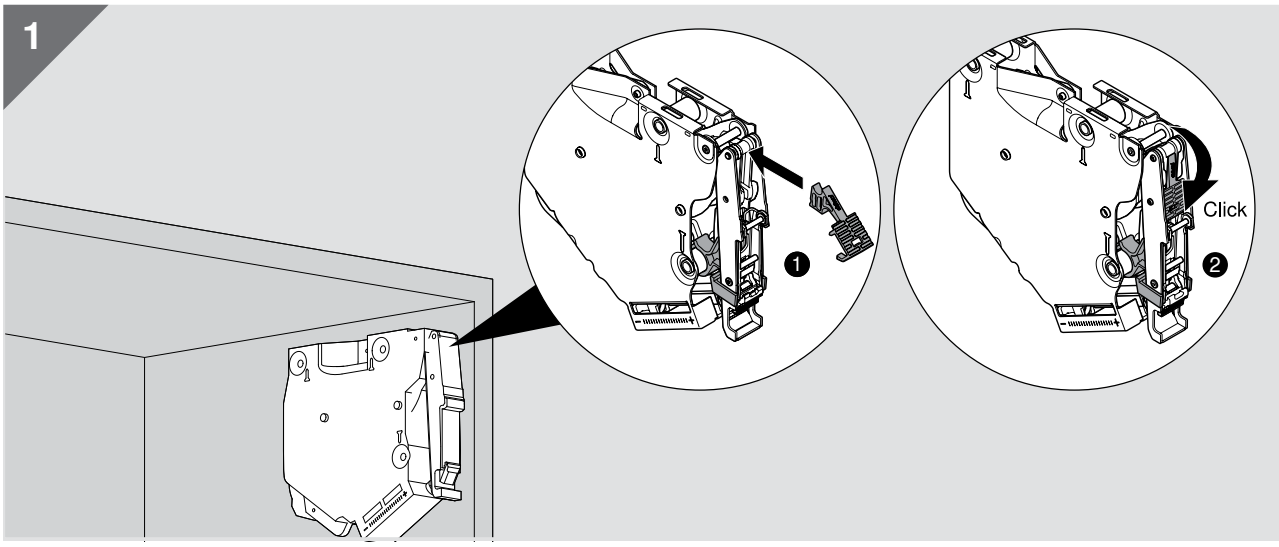

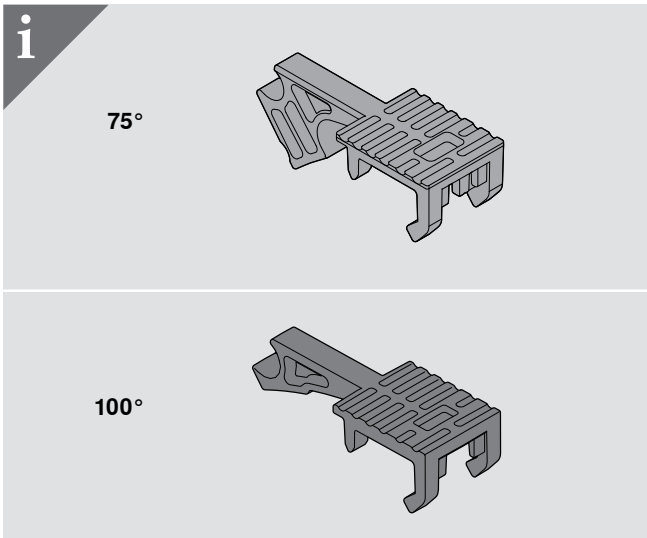

Aventos HK-S

Technische Fiche

DU PONT
HANDEL EN MAATWERK

WARNUNG | WARNING | AVERTISSEMENT | AVVERTENZA | ADVERTENCIA | OSTRZEŻENIE | ВНИМАНИЕ | 警告

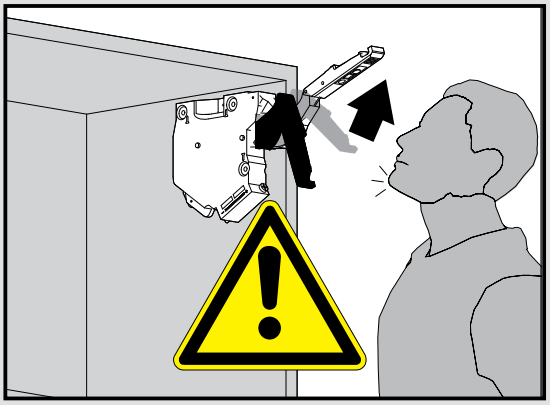

Verletzungsgefahr durch hochspringenden Hebel!
Lever could spring up and cause injury!
Risque de blessure en cas de relevage brusque du levier!
Pericolo di lesioni a causa del possibile scatto della leva verso l'alto!
Peligro de lesión por elevación de la palanca!
Niebezpieczeństwo zranienia przez gwałtownie unoszący się podnośnik!
Существует опасность получения травмы при выскакивании рычага!
アームが跳ね上がってケガをする可能性があります。

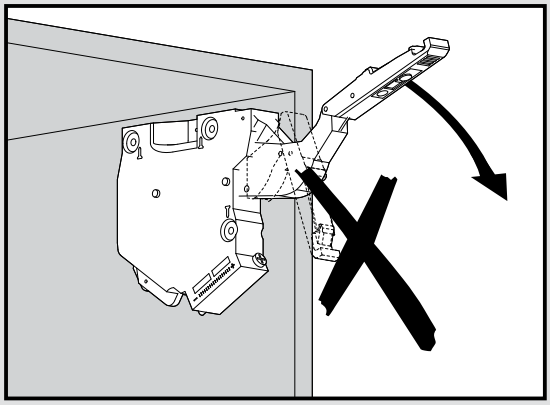

Nach Öffnen des Hebels nicht wieder nach unten drücken.
Do not push down/depress lever.
Après ouverture, veuillez ne plus pousser le pack de bras vers le bas.
Non spingere la leva verso il basso dopo averla sollevata.
Cuando esta abierto no empujar la palanca hacia a bajo.
Nigdy nie opuszczać podnośnika.
После того как рычаг был поднят, не опускайте его.
アームが上がった状態では絶対に下に押さないでください。

1

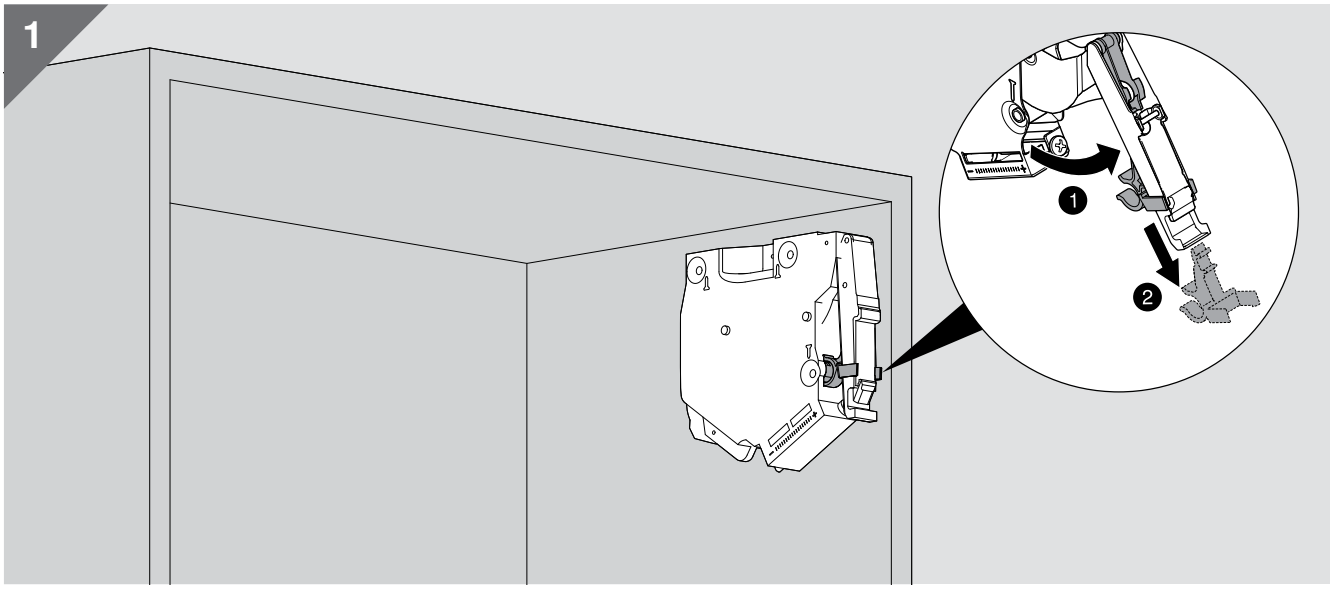

Aventos HK-S

Technische Fiche

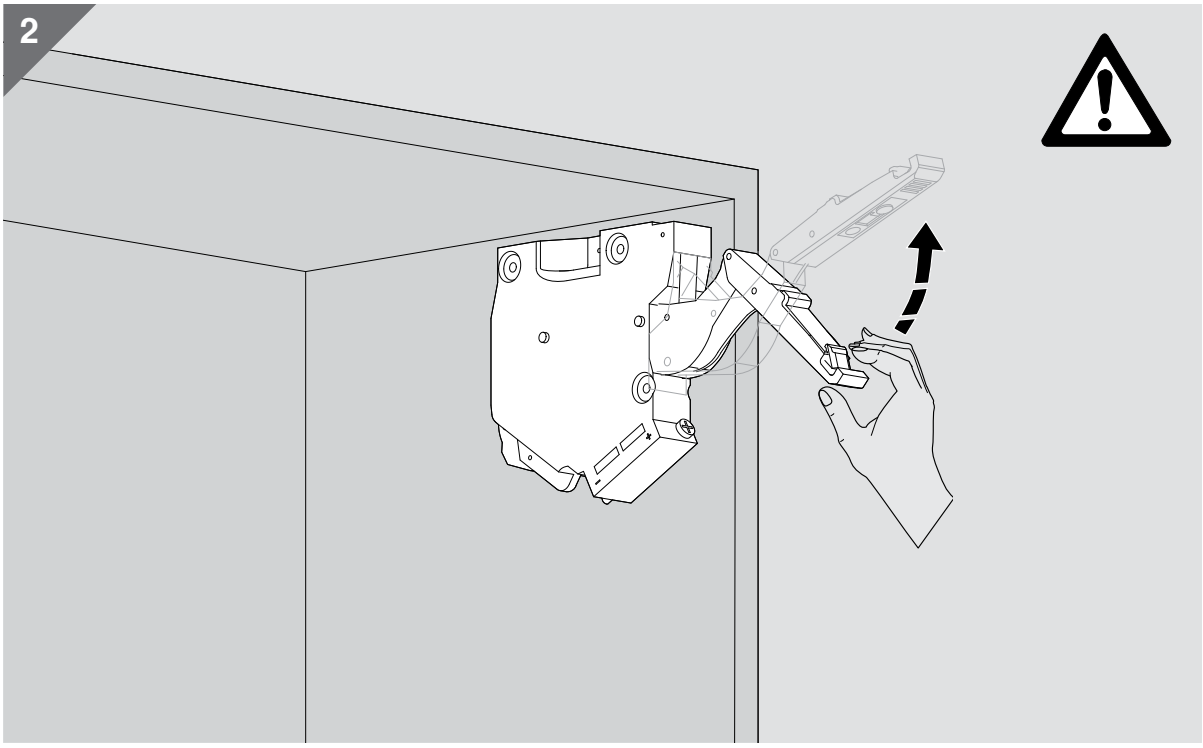

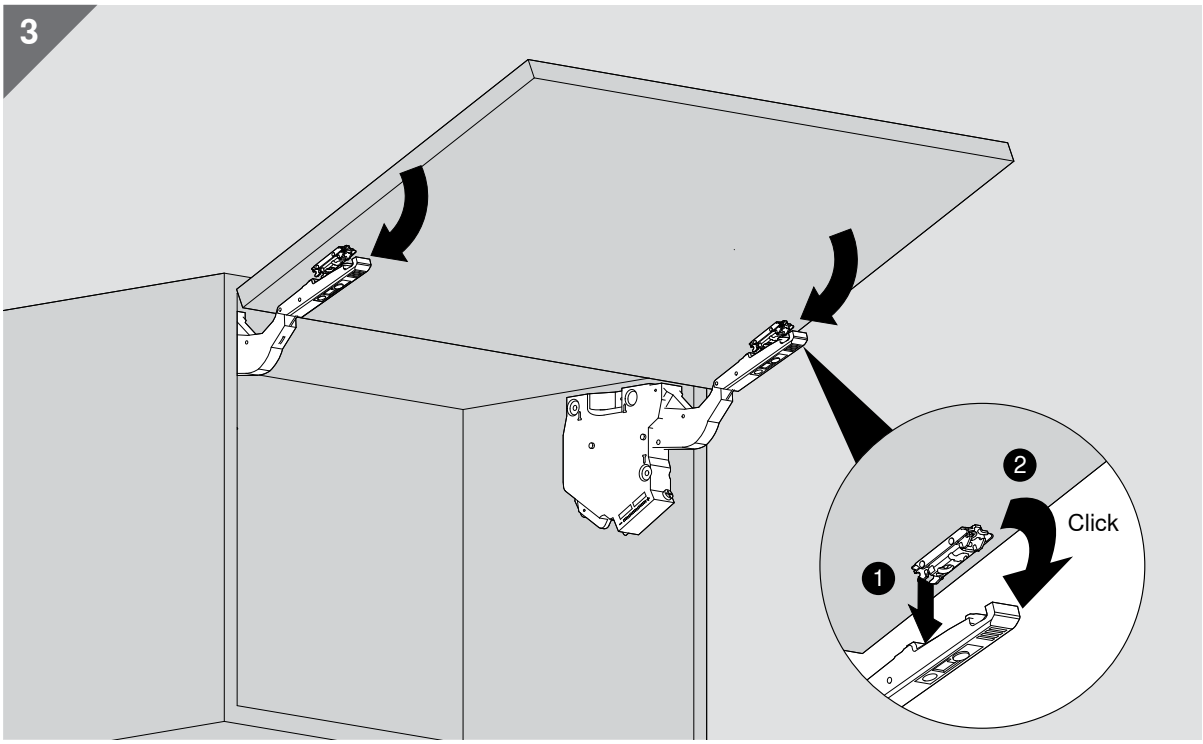

Aventos HK-S

Technische Fiche

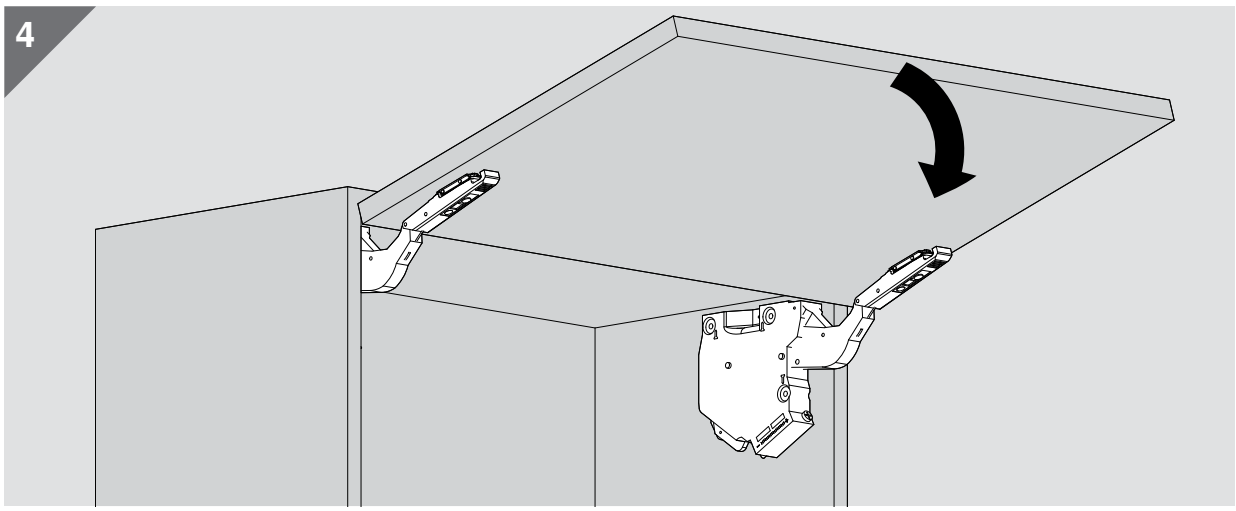

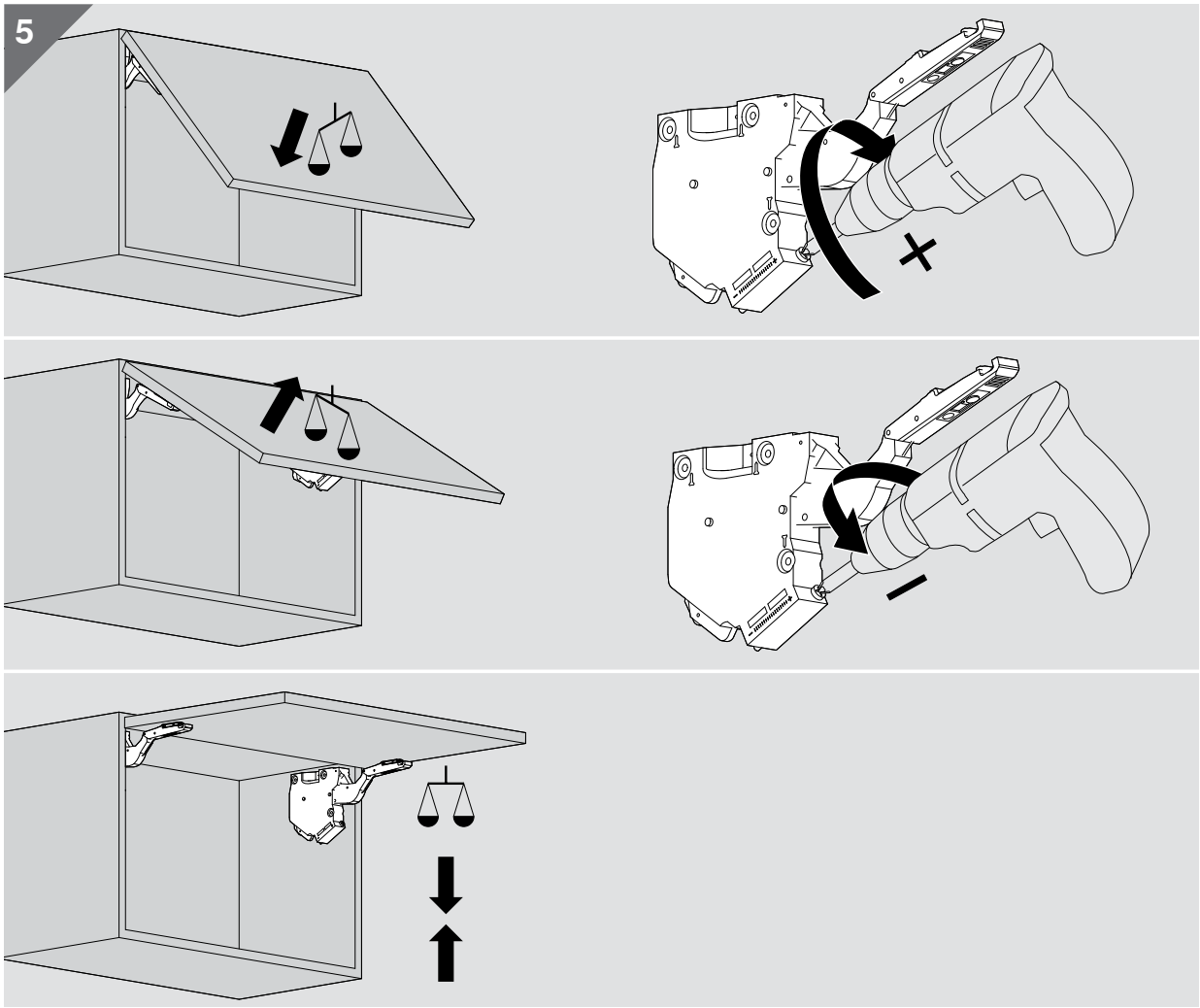

Aventos HK-S

Technische Fiche

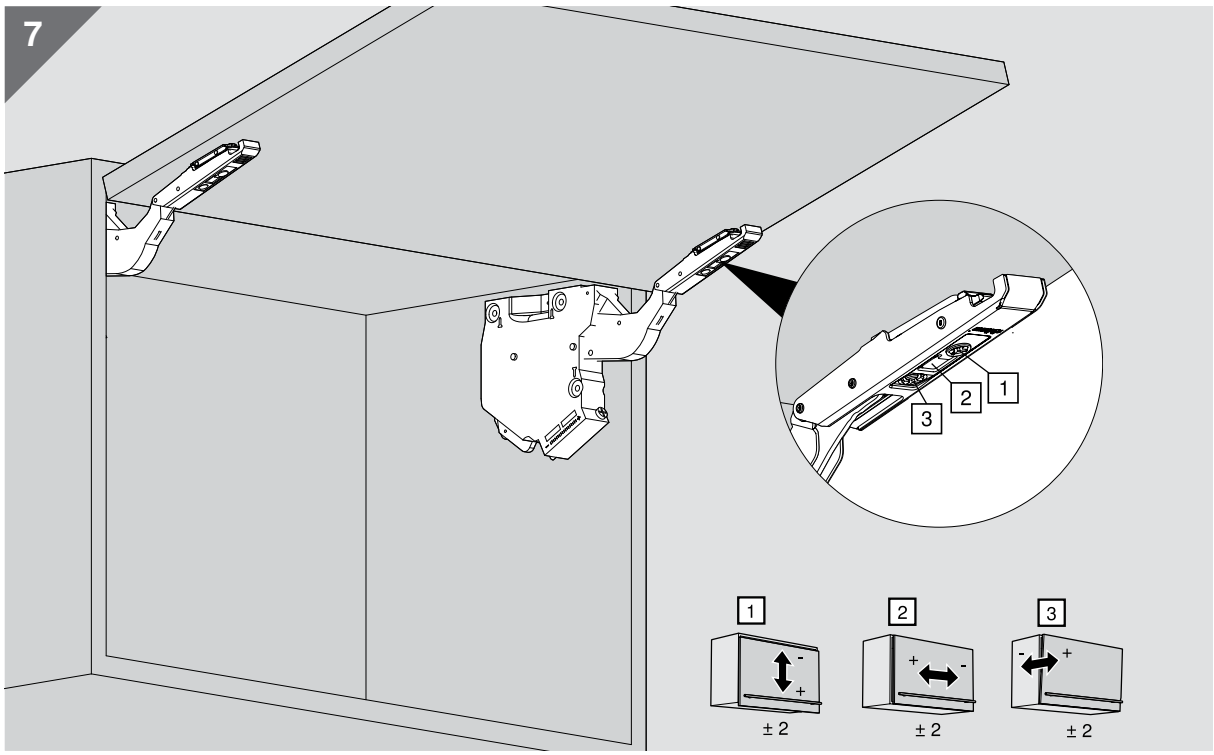

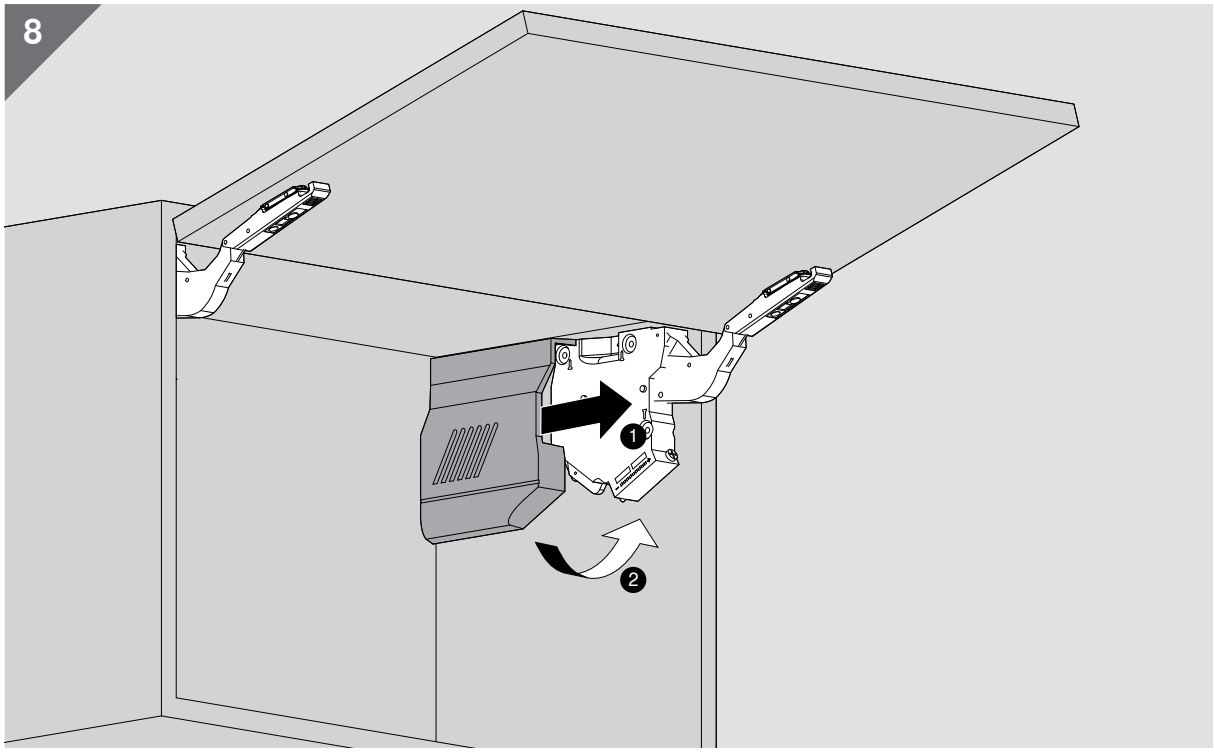

Aventos HK-S

Technische Fiche

DU PONT
HANDEL EN MAATWERK

WARNUNG | WARNING | AVERTISSEMENT | AVVERTENZA | ADVERTENCIA | OSTRZEŻENIE | ВНИМАНИЕ | 警告

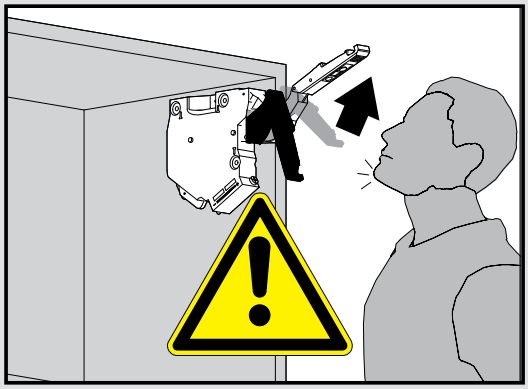

Verletzungsgefahr durch hochspringenden Hebel!
Lever could spring up and cause injury!
Risque de blessure en cas de relevage brusque du levier!
Pericolo di lesioni a causa del possibile scatto della leva verso l'alto!
Peligro de lesión por elevación de la palanca!
Niebezpieczeństwo zranienia przez gwałtownie unoszący się podnośnik!
Существует опасность получения травмы при выскакивании рычага!
アームが跳ね上がってケガをする可能性があります。

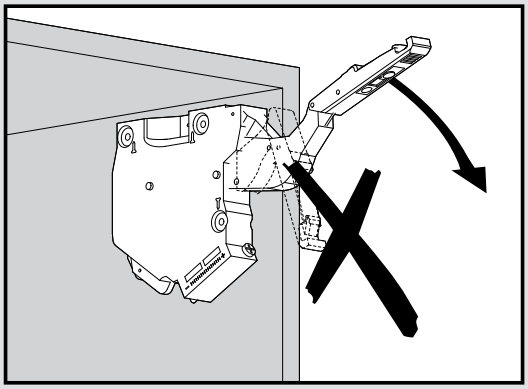

Nach Öffnen des Hebels nicht wieder nach unten drücken.
Do not push down/depress lever.
Après ouverture, veuillez ne plus pousser le pack de bras vers le bas.
Non spingere la leva verso il basso dopo averla sollevata.
Cuando esta abierto no empujar la palanca hacia a bajo.
Nigdy nie opuszczać podnośnika.
После того как рычаг был поднят, не опускайте его.
アームが上がった状態では絶対に下に押さないでください。

1

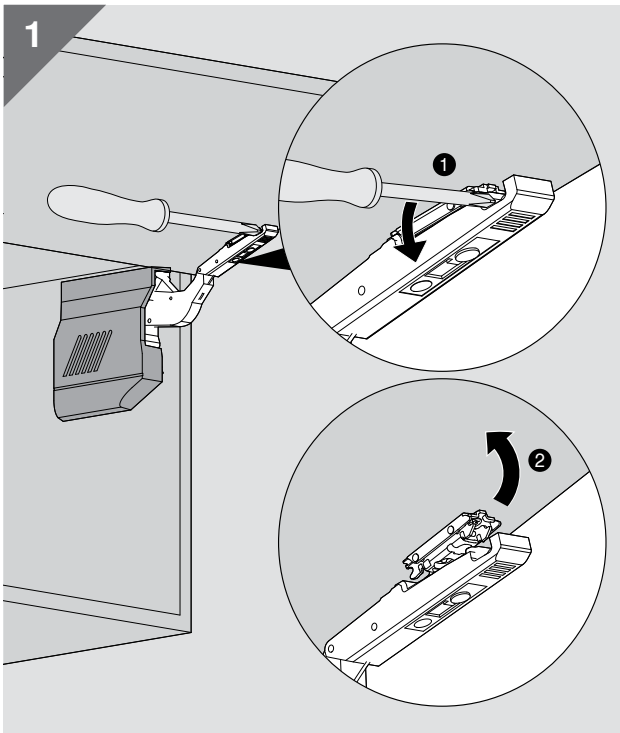
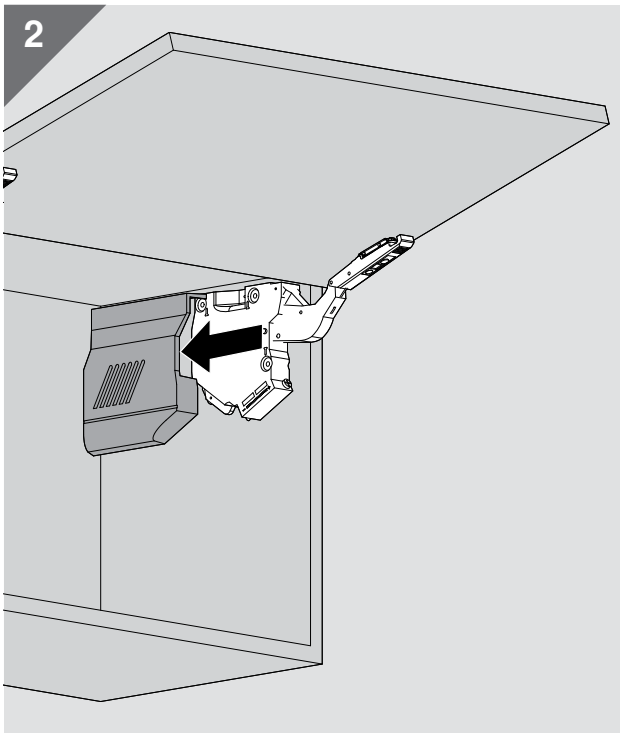
2